Plafonnier apparent et applique apparente

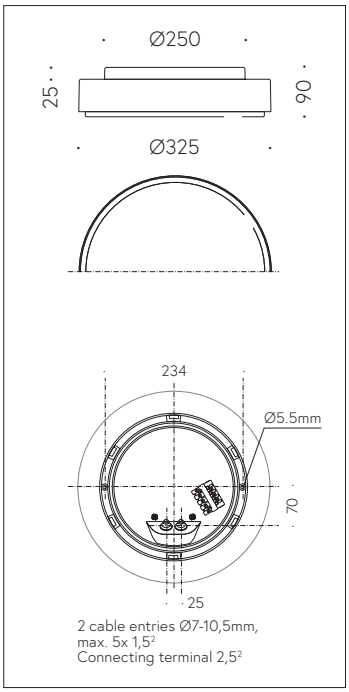

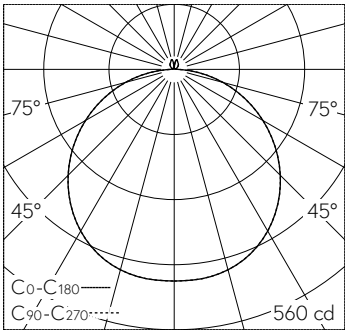

LED 3000 K 16.3 W 1467 lm-h / CIE Flux 45 76 94 96 100 / A43 selon DIN 5040

Scanner le code QR pour en savoir plus sur cet article sur www.neuco.ch

B 31 042K3
Matière Cuivre
LED 16.3 W 1467 lm-h 3000 K
Convertisseur DALI pilotable

IP65 IK03

Plafonnier apparent et applique apparente avec répartition lumineuse défilée.
Indice de protection IP65, étanche à la poussière et protégé contre les jets d'eau
Classe de protection I.

Avec module à LED interchangeable, prévu pour une durée de vie d'au moins 100'000 heures et protégé contre la surchauffe. Livraison de modules LED et de pièces d'usure compatibles garantie pendant 20 ans. Avec bloc d'alimentation à LED, pour pilotage DALI, 220-240 V, 0/50-60 Hz. Indice de protection IP 65. Base du luminaire en fonderie d'aluminium. Encadrement fabriqué en cuivre. Verre opale satiné mat. Deux entrées de câble pour branchement en dérivation du câble de raccordement jusqu'à Ø 7-10,5 mm, max. 5 G 1,5 mm². Diamètre 325 mm, hauteur 90 mm.

Garantie 5 ans.

Sur demande, ce luminaire est également livrable comme modification pour des températures ambiantes plus élevées.

PUSH, switchDIM et Touch-DIM® ne sont pas pris en charge.

Caractéristiques techniques

Flux lumineux	1467 lm-h
Puissance de raccordement	16.3 W
Rendement lumineux	93.3 lm-h/W
Flux lumineux du module	2585 lm-c
Puissance du module	13,8 W
Précision des couleurs	–
Rendu des couleurs	CRI > 80
Maintien du flux lumineux	L90/B50 à 100'000 h (25 °C)
Température de couleur	3000 K

Autres informations

Répartition lumineuse	défilée
Tension de fonctionnement	220 – 240 V AC 50 / 60 Hz 176 – 276 V DC 0 Hz
Température de service	max. 50 °C
Poids	3.1 kg

Les couleurs et les détails techniques des illustrations peuvent différer de la spécification du luminaire réel. Sous réserve d'erreur et de modifications techniques.