Plafonnier à encastrer spot

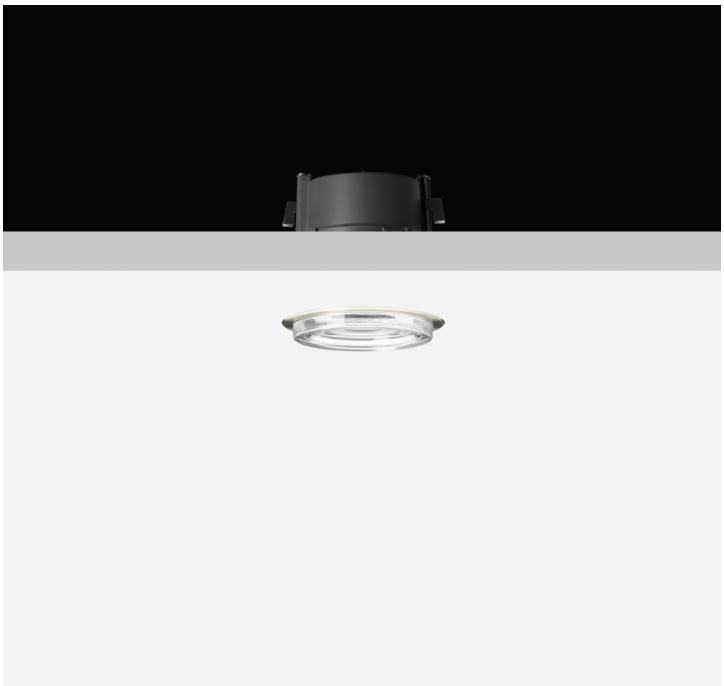

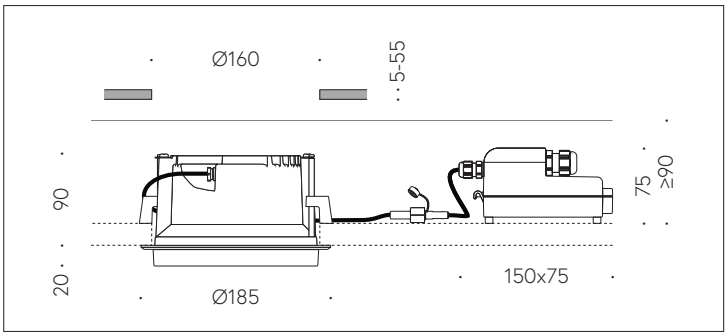

Scanner le code QR pour en savoir plus sur cet article sur www.neuco.ch

B 24 678K4
Matière acier inoxydable
LED 21.5 W 1493 lm-h 4000 K
Convertisseur DALI pilotable

IP65 IK07

Plafonnier à encastrer avec répartition lumineuse symétrique-extensive. Indice de protection IP65, étanche à la poussière et protégé contre les jets d'eau
Classe de protection II.

Répartition lumineuse symétrique extensive. Constant Optics®: Système optique efficace qui ne connaît presque aucune usure. angle de diffusion à demi-intensité 43°, Avec module à LED interchangeable, prévu pour une durée de vie d'au moins 145'000 heures et protégé contre la surchauffe. Livraison de modules LED et de pièces d'usure compatibles garantie pendant 20 ans. Avec Ultimate Driver® bloc d'alimentation à LED, pour pilotage DALI, 220-240 V, 0/50-60 Hz externe. 2 presse-étoupes avec collier anti-traction en dérivation d'un câble de raccordement de ø 4-10 mm, max. 5 x 1,5 mm². Indice de protection IP 65, classe de protection II. Luminaire en fonderie d'aluminium, aluminium et acier inoxydable, anneau anti-éblouissement en acier inoxydable. Verre clair partiellement mat. Réflecteur en aluminium pur anodisé. Câble de raccordement 0,7 m entre le luminaire et le boîtier d'alimentation. Pour encastrement dans un faux plafond avec une épaisseur de matériau de 5-55 mm. Dimensions Ø 185 x 95 mm. Luminaire pour montage encastré dans une réservation avec les dimensions Ø 160 x 90 mm ou dans le boîtier d'encastrement B 10 442.

Garantie 5 ans.

PUSH, switchDIM et Touch-DIM® ne sont pas pris en charge.

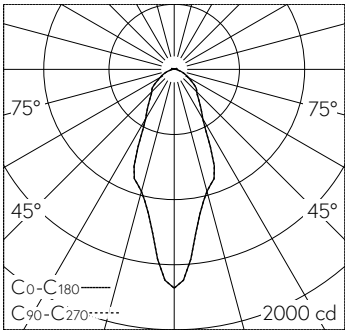

LED 4000 K 21.5 W 1493 lm-h / CIE Flux 67 89 97 96 100 / A61 selon DIN 5040

Caractéristiques techniques

Flux lumineux	1493 lm-h
Puissance de raccordement	21.5 W
Rendement lumineux	69.4 lm-h/W
Flux lumineux du module	2790 lm-c
Puissance du module	18,1 W
Précision des couleurs	–
Rendu des couleurs	CRI > 80
Maintien du flux lumineux	L80/B50 à 145'000 h (25 °C)
Température de couleur	4000 K

Autres informations

Répartition lumineuse	symétrique-extensive
Angle de demi-valeur	43 ° Flood (33 – 45 °)
Boîtier d'alimentation	externe, compris dans la livraison
Tension de fonctionnement	220 – 240 V AC/DC 0 / 50 / 60 Hz
Température de service	max. 25 °C
Poids	2.3 kg

Les couleurs et les détails techniques des illustrations peuvent différer de la spécification du luminaire réel. Sous réserve d'erreur et de modifications techniques.