Plafonnier apparent spot compact

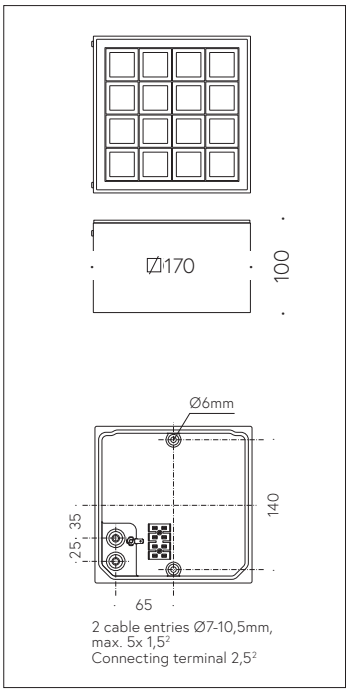

Scanner le code QR pour en savoir plus sur cet article sur www.neuco.ch

B 24 467K3
graphite ~ RAL 7024
LED 36.2 W 3891 lm-h 3000 K
Convertisseur DALI pilotable

IP65 IK07

Plafonnier apparent avec répartition lumineuse symétrique-extensive. Indice de protection IP65, étanche à la poussière et protégé contre les jets d'eau
Classe de protection I.

Répartition lumineuse symétrique extensive. angle de diffusion à demi-intensité 90°, Avec module à LED interchangeable, prévu pour une durée de vie d'au moins 200'000 heures et protégé contre la surchauffe. Livraison de modules LED et de pièces d'usure compatibles garantie pendant 20 ans. Avec bloc d'alimentation à LED, pour pilotage DALI, 220-240 V, 0/50-60 Hz. Indice de protection IP 65. Résistant aux impacts de ballon. Luminaire en fonderie d'aluminium, aluminium et acier inoxydable Technologie de revêtement Unidure®, couleur graphite. Verre de sécurité à structure optique. Surface du réflecteur en aluminium pur anodisé. Deux entrées de câble pour branchement en dérivation du câble de raccordement jusqu'à Ø 10,5 mm, max. 5 x 1,5 mm². Dimensions: 170 x 170 x 100 mm.

Garantie 5 ans.

PUSH, switchDIM et Touch-DIM® ne sont pas pris en charge.

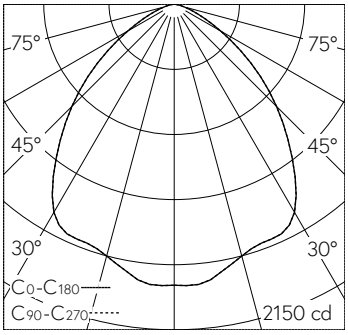

h [m]	C0-C180 D [m] 92°	C90-C270 D [m] 92°	E (0°)
1	2.07	2.07	1856
2	4.14	4.14	464
3	6.21	6.21	206
4	8.28	8.28	116
5	10.36	10.36	74

LED 3000 K 36.2 W 3891 lm-h 90°/90° / CIE Flux 63 92 99 100 100 / A50 selon DIN…

Caractéristiques techniques

Flux lumineux	3891 lm-h
Puissance de raccordement	36.2 W
Rendement lumineux	107.5 lm-h/W
Flux lumineux du module	5540 lm-c
Puissance du module	32,8 W
Précision des couleurs	–
Rendu des couleurs	CRI > 80
Maintien du flux lumineux	L80/B50 à 200'000 h (25 °C)
Température de couleur	3000 K

Autres informations

Répartition lumineuse	symétrique-extensive
Angle de demi-valeur	90 ° Very Wide Flood (> 56 °)
Tension de fonctionnement	220 – 240 V AC 50 / 60 Hz 170 – 276 V DC 0 Hz
Température de service	max. 45 °C
Poids	2.55 kg

Les couleurs et les détails techniques des illustrations peuvent différer de la spécification du luminaire réel. Sous réserve d'erreur et de modifications techniques.