Plafonnier à encastrer spot compact

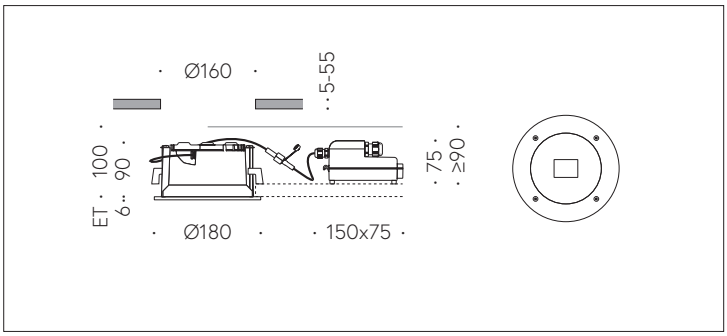

Scanner le code QR pour en savoir plus sur cet article sur www.neuco.ch

B 24 331K4
Matière acier inoxydable
LED 13.2 W 1488 lm-h 4000 K
Convertisseur DALI pilotable

IP65 IK07

Plafonnier à encastrer avec répartition lumineuse elliptique.
Indice de protection IP65, étanche à la poussière et protégé contre les jets d'eau
Classe de protection II.

Répartition lumineuse elliptique. Répartition lumineuse hautement efficace et à faibles pertes grace à notre Hybrid Optics® du réflecteur et de la lentille optique. angle de diffusion à demi-intensité 105/58°, Avec module à LED interchangeable, prévu pour une durée de vie d'au moins 200'000 heures et protégé contre la surchauffe. Livraison de modules LED et de pièces d'usure compatibles garantie pendant 20 ans. Avec bloc d'alimentation à LED, pour variation DALI, 220-240 V, 0/50-60 Hz externe. Indice de protection IP 65, classe de protection II. Luminaire en fonderie d'aluminium, aluminium et acier inoxydable. Anneau en acier inoxydable. Verre de sécurité mat Surface du réflecteur en aluminium pur anodisé. 2 presse-étoupes avec collier anti-traction en dérivation d'un câble de raccordement de ø 4-10 mm, max. 5 x 1,5 mm². Câble de raccordement 0,7 m entre le luminaire et le boîtier d'alimentation. Dimensions Ø 180 x 95 mm. Luminaire pour montage encastré dans une réservation avec les dimensions Ø 160 x 100 mm ou dans le boîtier d'encastrement B 10 442.

Garantie 5 ans.

PUSH, switchDIM et Touch-DIM® ne sont pas pris en charge.

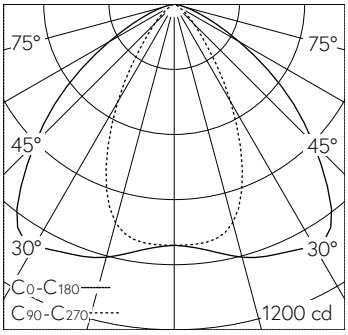

h [m]	C0-C180 D [m] 104°	C90-C270 D [m] 58°	E (0°)
1	2.56	1.11	889
2	5.12	2.22	222
3	7.68	3.33	99
4	10.24	4.43	56
5	12.80	5.54	36

LED 4000 K 13.2 W 1488 lm-h 106°/58° / CIE Flux 75 95 100 100 100 / A70 selon DI…

Caractéristiques techniques

Flux lumineux	1488 lm-h
Puissance de raccordement	13.2 W
Rendement lumineux	112.7 lm-h/W
Flux lumineux du module	2080 lm-c
Puissance du module	11,5 W
Précision des couleurs	–
Rendu des couleurs	CRI > 80
Maintien du flux lumineux	B50 à 200'000 h (25 °C)
Température de couleur	4000 K

Autres informations

Répartition lumineuse	elliptique
Angle de demi-valeur	105 ° / 58 ° Oval Flood
Boîtier d'alimentation	externe, compris dans la livraison
Tension de fonctionnement	220 – 240 V AC/DC 0 / 50 / 60 Hz
Température de service	max. 45 °C
Poids	1.45 kg

Les couleurs et les détails techniques des illustrations peuvent différer de la spécification du luminaire réel. Sous réserve d'erreur et de modifications techniques.