Plafonnier à encastrer spot compact

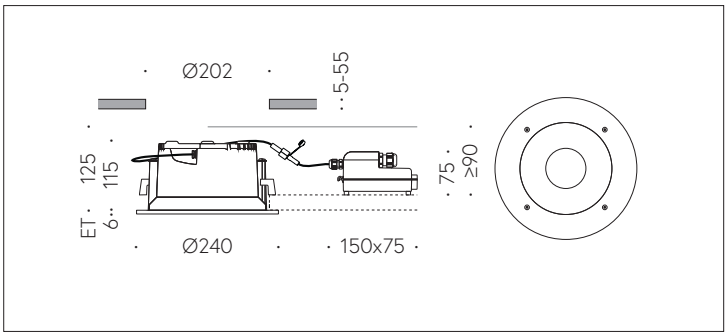

Scanner le code QR pour en savoir plus sur cet article sur www.neuco.ch

B 24 280K3
Matière acier inoxydable
LED 19.4 W 2445 lm-h 3000 K
Convertisseur DALI pilotable

IP65 IK09

Plafonnier à encastrer avec répartition lumineuse symétrique-intensive. Indice de protection IP65 étanche à la poussière et protégé contre les jets d'eau
Classe de protection II.

Répartition lumineuse symétrique intensive. Avec Hybrid Optics® : Répartition lumineuse hautement efficace et avec peu de pertes par réflecteur et lentille optique. angle de diffusion à demi-intensité 18°, Avec module à LED interchangeable, prévu pour une durée de vie d'au moins 200'000 heures et protégé contre la surchauffe. Livraison de modules LED et de pièces d'usure compatibles garantie pendant 20 ans. Avec Ultimate Driver® bloc d'alimentation à LED, pour pilotage DALI, 220-240 V, 0/50-60 Hz externe. Indice de protection IP 65, classe de protection II. Résistant aux impacts de ballon. Luminaire en fonderie d'aluminium, aluminium et acier inoxydable. Anneau en acier inoxydable. Verre de sécurité clair. Surface du réflecteur en aluminium pur anodisé. 2 presse-étoupes avec collier anti-traction en dérivation d'un câble de raccordement de ø 4-10 mm, max. 5 x 1,5². Câble de raccordement 0,7 m entre le luminaire et le boîtier d'alimentation. Dimensions Ø 240 x 115 mm. Luminaire pour montage encastré dans une réservation avec les dimensions Ø 202 x 125 mm ou dans le boîtier d'encastrement B 10 443.

Garantie 5 ans.

PUSH, switchDIM et Touch-DIM® ne sont pas pris en charge.

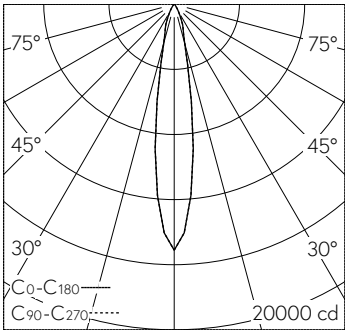

h [m]	D [m] 17.4°	E (0°)
3	0.92	1679
6	1.84	420
9	2.75	187
12	3.67	105
15	4.59	67

LED 3000 K 19.4 W 2445 lm-h 19.2° / CIE Flux 97 100 100 100 100 / A80 selon DIN …

Caractéristiques techniques

Flux lumineux	2445 lm-h
Puissance de raccordement	19.4 W
Rendement lumineux	126 lm-h/W
Flux lumineux du module	3100 lm-c
Puissance du module	17,2 W
Précision des couleurs	–
Rendu des couleurs	CRI > 80
Maintien du flux lumineux	B50 à 200'000 h (25 °C)
Température de couleur	3000 K

Autres informations

Répartition lumineuse	symétrique-intensive
Angle de demi-valeur	18 ° Medium Spot (17 – 19 °)
Boîtier d'alimentation	externe, compris dans la livraison
Tension de fonctionnement	220 – 240 V AC/DC 0 / 50 / 60 Hz
Température de service	max. 50 °C
Poids	2.25 kg

Les couleurs et les détails techniques des illustrations peuvent différer de la spécification du luminaire réel. Sous réserve d'erreur et de modifications techniques.