Plafonnier, applique et luminaire de pilastre

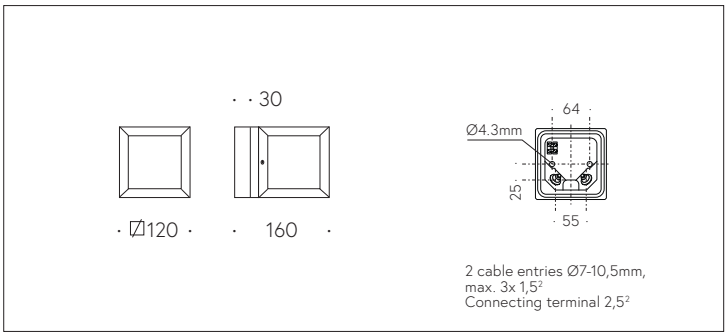

Scanner le code QR pour en savoir plus sur cet article sur www.neuco.ch

B 22 423K4
graphite ~ RAL 7024
LED 3.9 W 401 lm-h 4000 K
Convertisseur commutable on/off

IP65 IK09

Plafonnier, applique et luminaire de pilastre avec répartition lumineuse libre. Indice de protection IP65, étanche à la poussière et protégé contre les jets d'eau
Classe de protection I.

La température de couleur des luminaires est réglable sur 3000 K ou 4000 K au choix. Flux lumineux du luminaire 401 lm en fonctionnement à température de couleur 4000 K. Flux lumineux du luminaire 401 lm en fonctionnement à température de couleur 4000 K. Avec module LED interchangeable d'une durée de vie moyenne de > 200.000 heures (L80B50 pour ta = 25 °C). Garantie de réapprovisionnement du module LED et des pièces d'usure compatibles pendant 20 ans. Avec Ultimate Driver® bloc d'alimentation LED 220-240 V, 0/50-60 Hz. Indice de protection IP 65. Luminaire en fonderie d'aluminium, aluminium et acier inoxydable Technologie de revêtement Unidure®, couleur graphite. Verre clair, intérieur blanc. Deux entrées de câble pour branchement en dérivation du câble de raccordement jusqu'à Ø 10,5 mm. Dimensions: 120 x 120 x 160 mm.

Garantie 5 ans.

Montage dans toutes les positions d'utilisation possible.

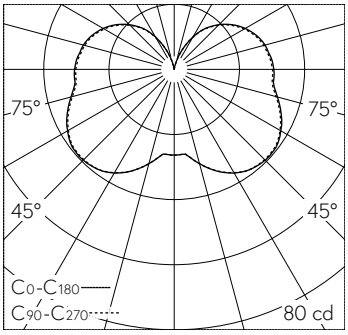

LED 4000 K 3.9 W 401 lm-h 268°/268° / CIE Flux 23 51 76 61 100 / B11 selon DIN 50…

Caractéristiques techniques

Flux lumineux	401 lm-h
Puissance de raccordement	3.9 W
Rendement lumineux	80 lm-h/W
Flux lumineux du module	580 lm-c
Puissance du module	2,9 W
Précision des couleurs	–
Rendu des couleurs	CRI > 80
Maintien du flux lumineux	L90/B50 à 200'000 h (25 °C)
Température de couleur	4000 K

Autres informations

Répartition lumineuse	libre
Tension de fonctionnement	220 – 240 V AC 50 / 60 Hz 176 – 264 V DC 0 Hz
Température de service	max. 60 °C
Poids	1.45 kg

Les couleurs et les détails techniques des illustrations peuvent différer de la spécification du luminaire réel. Sous réserve d'erreur et de modifications techniques.