CILINDRO S COZI Darklight

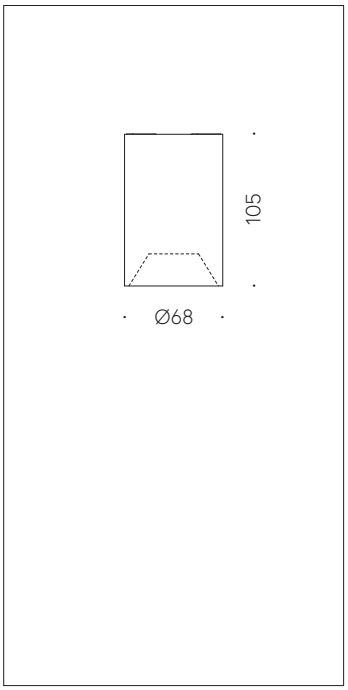

Scanner le code QR pour en savoir plus sur cet article sur www.neuco.ch

A S2131.93606.B
aluminium blanc RAL 9006
LED 8,9 W 400 lm-h 1800 – 2700 K
Convertisseur DALI pilotable

CE

IP20

Plafonnier apparent avec répartition lumineuse symétrique.
Indice de protection IP20
Classe de protection I.

CILINDRO S COZI Darklight plafonnier apparent. Lightengine COB LED dans la température de couleur warmDim (2700 K à 1800 K). Haute consistance des chromatiques (2 SDCM initial) et haut rendu des couleurs (CRI≥95). Corps cylindrique du luminaire en aluminium, tourné par commande numérique et peint en aluminium blanc RAL 9006, avec sortie de lumière unilatérale. Collimateur PMMA pour orientation de la lumière et protection contre les contacts des réflecteurs primaires LED. Cône anti-éblouissement Darklight en plastique, couche d'aluminium haute brillance avec peinture de protection incolore et anti-rayures. Angle de demi-valeur en COZI 31°. Pour montage en saillie au plafond. Convertisseur DALI-2. Câble secondaire avec fiche intermédiaire pour l'installation préalable du convertisseur. Commander les accessoires séparément.

Garantie 5 ans.

PUSH, switchDIM et Touch-DIM® ne sont pas pris en charge.

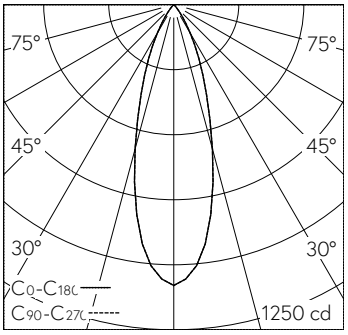

h [m]	D [m] 32°	E (0°)
1	0.57	1080
2	1.15	270
3	1.72	120
4	2.29	67
5	2.87	43

LED 8,9 W 400 lm-h 32° / CIE Flux 99 100 100 100 100 / A80 selon DIN 5040

Caractéristiques techniques

Flux lumineux	400 lm-h
Puissance de raccordement	8,9 W
Rendement lumineux	45 lm-h/W
Flux lumineux du module	–
Puissance du module	–
Précision des couleurs	–
Rendu des couleurs	CRI ≥ 95
Maintien du flux lumineux	L80/B10 à 50'000 h (25 °C)
Température de couleur	1800 – 2700 K
Classe d'efficacité énergétique	–

Autres informations

Plage de variation	100 – 1 %
Répartition lumineuse	symétrique
Angle de demi-valeur	31 ° Medium Flood
Cut-Off	28 °
Luminance BAP ≥ 65 °	≤ 1000 cd/m²
Évaluation de l'éblouissement UGR, longitudinal	11,4
Évaluation de l'éblouissement UGR, transversal	11,4
Tension de fonctionnement	230 V AC 50 / 60 Hz
Poids	0,58 kg
Accessoires	Des accessoires séparés sont disponibles pour ce luminaire. Contactez-nous si vous avez besoin de conseils.

Les couleurs et les détails techniques des illustrations peuvent différer de la spécification du luminaire réel. Sous réserve d'erreur et de modifications techniques.