# Yori Evo Box Ø 75 mm Performance

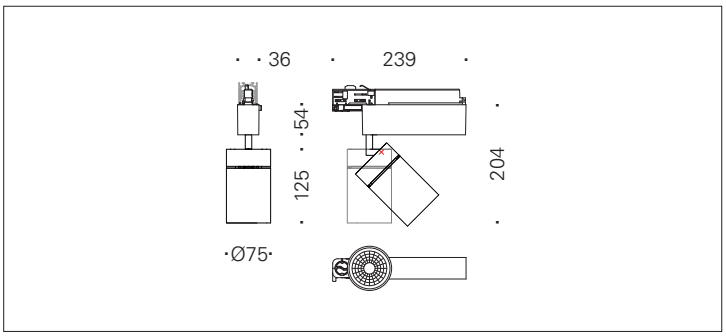


Scanner le code QR pour en savoir plus sur cet article sur www.neuco.ch

**0 LH97B HQ31-R**
Noir graphite RAL 9011
LED 31 W 2983 lm-h 3000 K
Convertisseur commutable on/off

Projecteur avec répartition lumineuse à symétrie de rotation.
Indice de protection IP20.
Classe de protection II.

Boîtier et box en fonte d'alu injecté, finition gravé noir mat.
Inclinable 0-90°, rotation 356°.
COB LED blanc chaud.
Optique Performance.
Verre de protection antireflet.
Adaptateur rail à 3 phases avec convertisseur on/off.

Garantie 5 ans.

CE

**IP20**

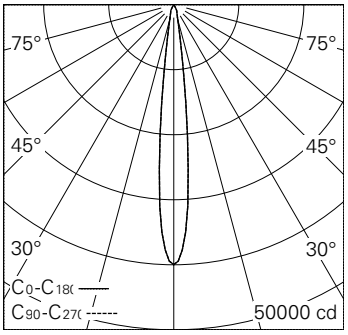


| h [m] | D [m] 12.0° | E (0°) |
|---|---|---|
| 5 | 1.05 | 1599 |
| 10 | 2.10 | 400 |
| 15 | 3.15 | 178 |
| 20 | 4.20 | 100 |
| 25 | 5.26 | 64 |

LED 3000 K 31 W 2983 lm-h 12.0° / CIE Flux 100 100 100 100 100 / A80 selon DIN …

**Caractéristiques techniques**

| | |
|---|---|
| Flux lumineux | 2983 lm-h |
| Puissance de raccordement | 31 W |
| Rendement lumineux | 96,2 lm-h/W |
| Flux lumineux du module | 3207 lm-c |
| Puissance du module | 28,0 W |
| Précision des couleurs | SDCM < 2 |
| Rendu des couleurs | CRI > 90 |
| Maintien du flux lumineux | L90/B10 à 50'000 h (25 °C) |
| Température de couleur | 3000 K |
| Classe d'efficacité énergétique | A++ à A |

**Autres informations**

| | |
|---|---|
| Technologie LED | COB (Chip-on-Board) |
| Répartition lumineuse | à symétrie de rotation |
| Angle de diffusion | 12 ° Spot |
| Tension de fonctionnement | 220 – 240 V AC 50 / 60 Hz |
| Sécurité photobiologique | Groupe de risque 1 (faible risque) |
| Accessoires | Des accessoires séparés sont disponibles pour ce luminaire. Contactez-nous si vous avez besoin de conseils. |

Les couleurs et les détails techniques des illustrations peuvent différer de la spécification du luminaire réel. Sous réserve d'erreur et de modifications techniques.